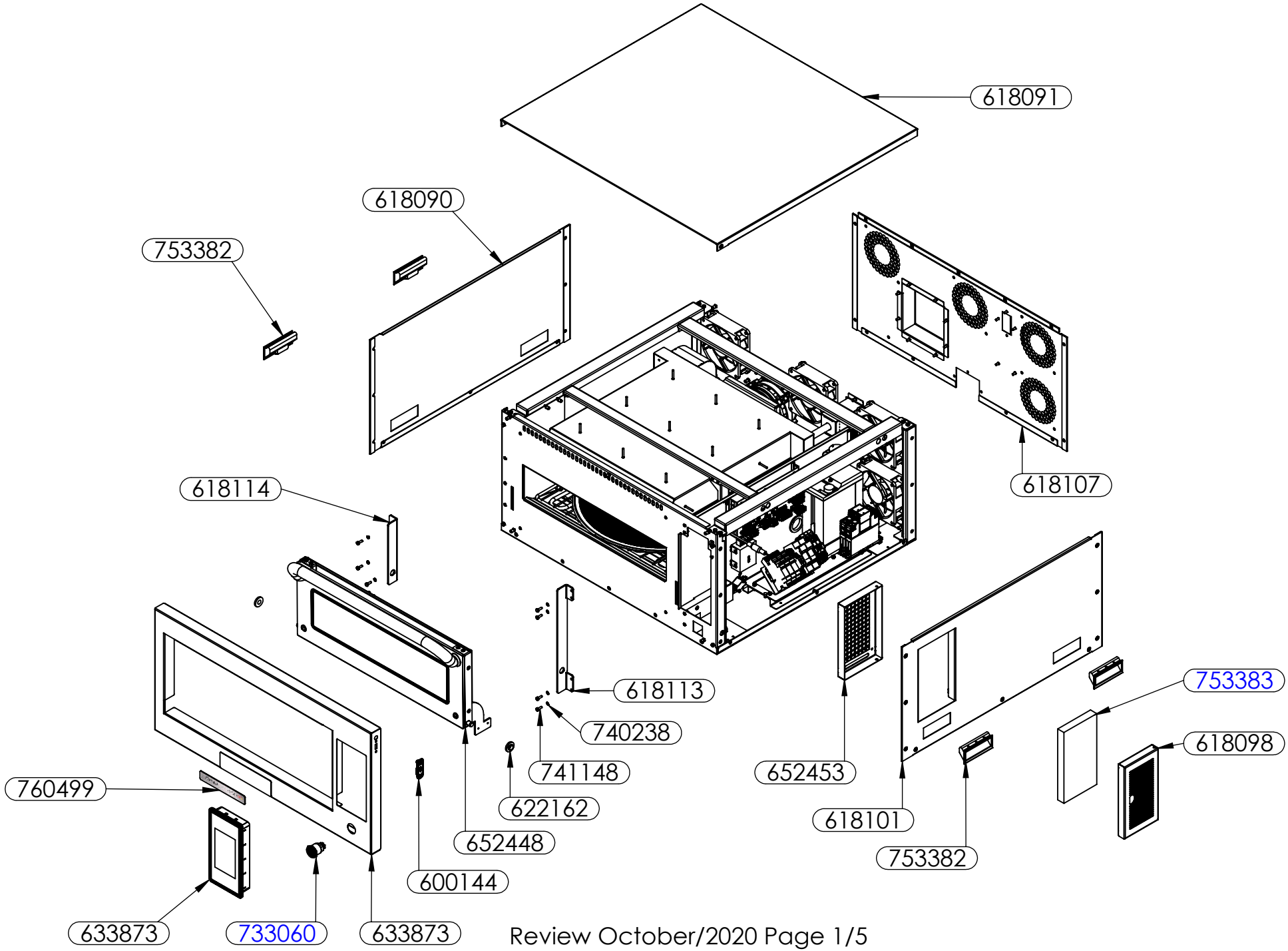
618091
618090
753382
618107
618114
618113
740238
741148
622162
652448
600144
652453
618101
753382
753383
618098
760499
633873
733060
633873

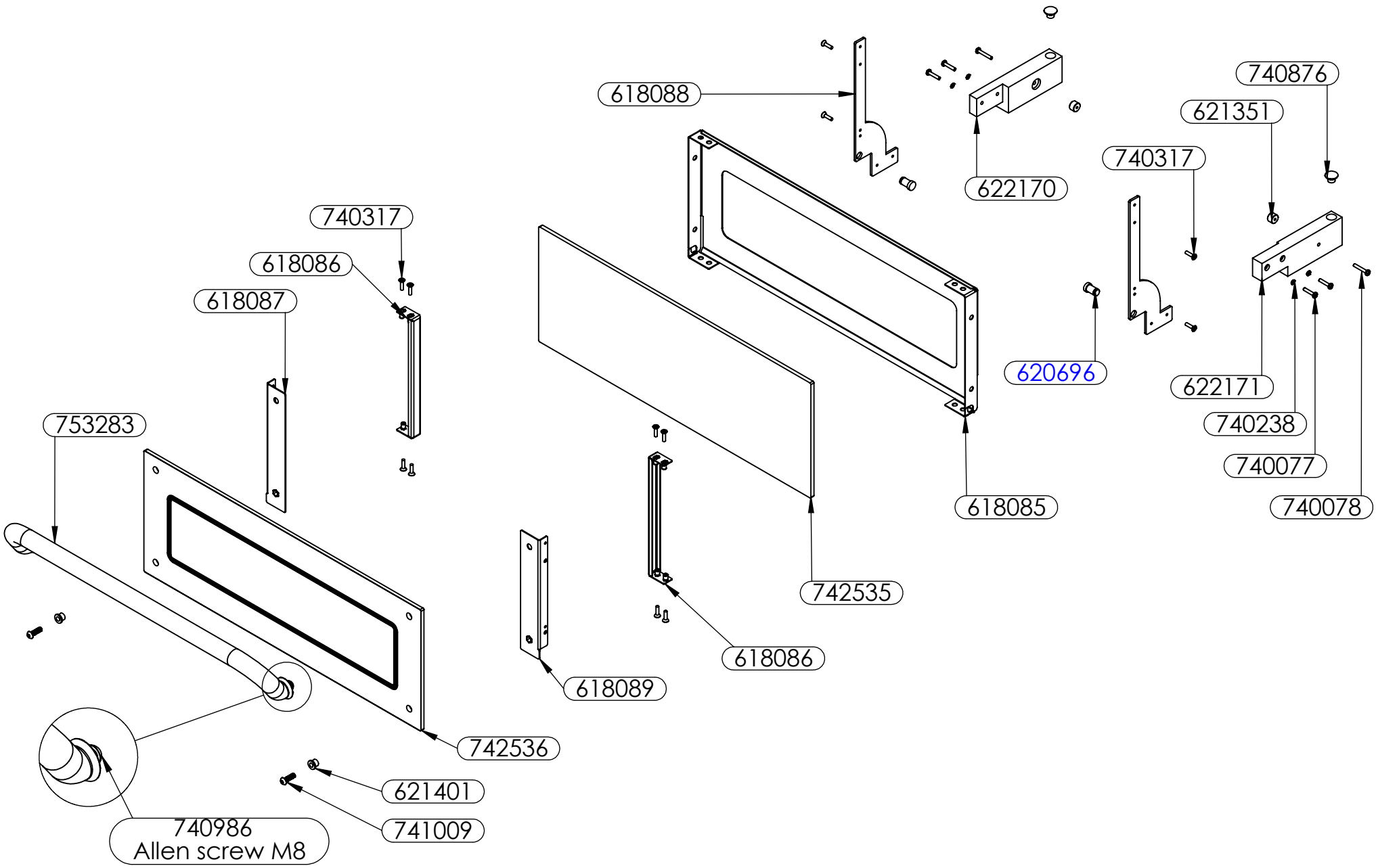
618088
740876
621351
740317
622170
740317
618086
618087
620696
622171
740238
753283
740077
618085
740078
742535
618086
618089
742536
621401
741009
740986
Allen screw M8

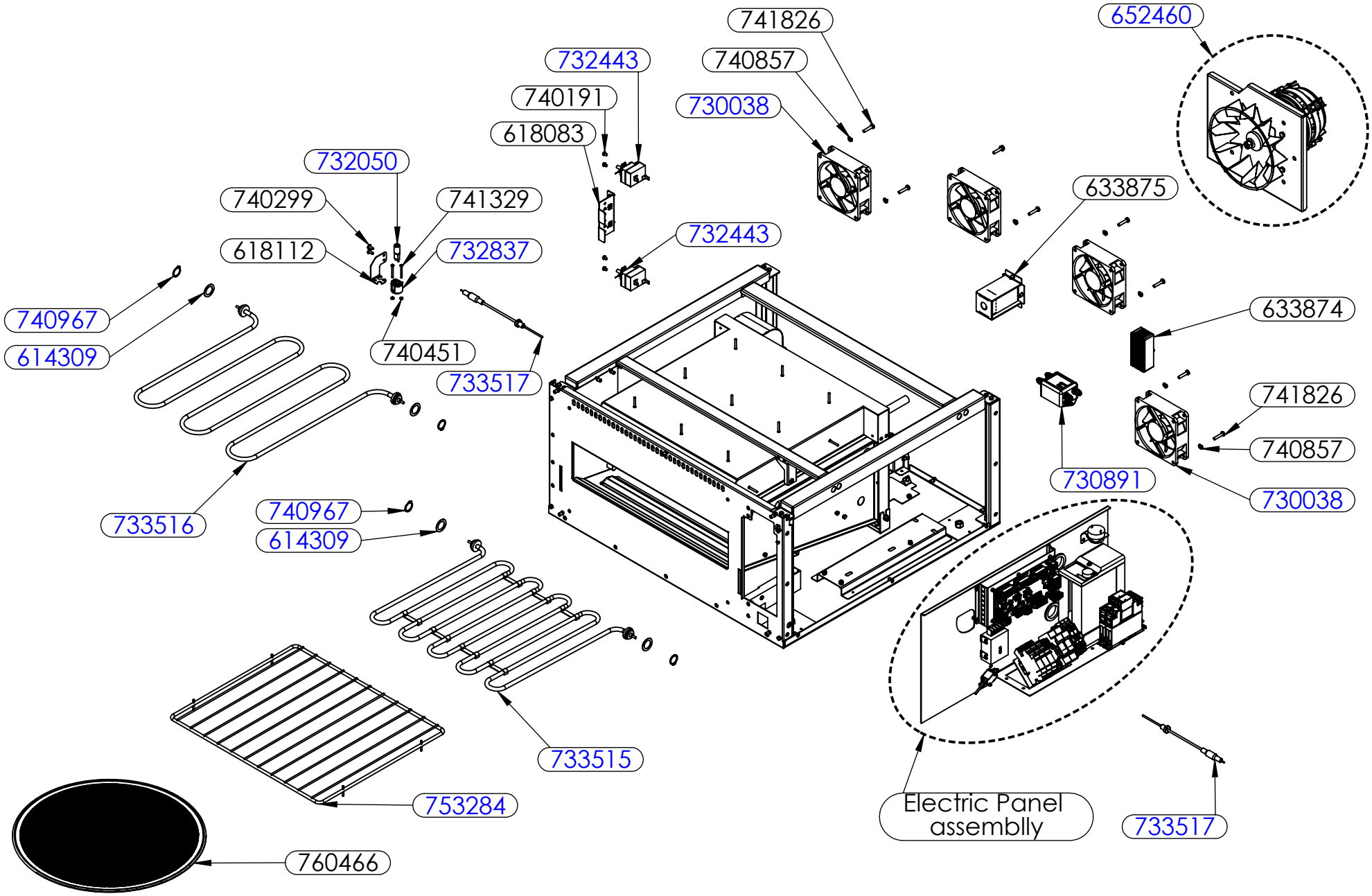
741826
652460
732443
740857
740191
730038
618083
732050
633875
740299
741329
732443
618112
732837
633874
740967
614309
740451
733517
741826
740857
730891
730038
733516
740967
614309
733515
753284
Electric Panel
assemblly
733517
760466

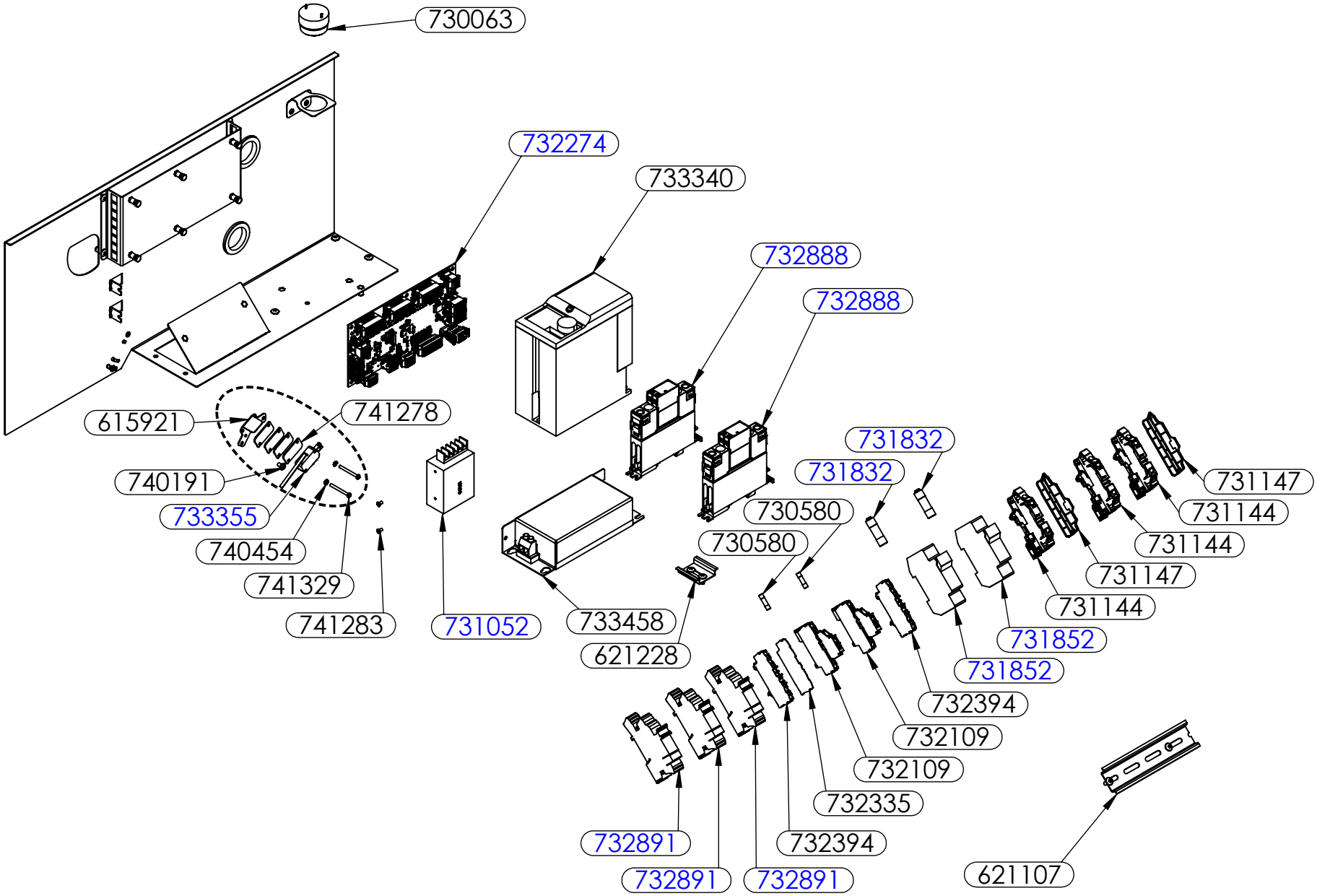
730063
732274
733340
732888
732888
615921
741278
740191
733355
740454
741329
741283
731052
733458
621228
731832
731832
730580
730580
731147
731144
731144
731147
731144
731852
731852
732394
732109
732109
732335
732394
732891
732891
732891
621107

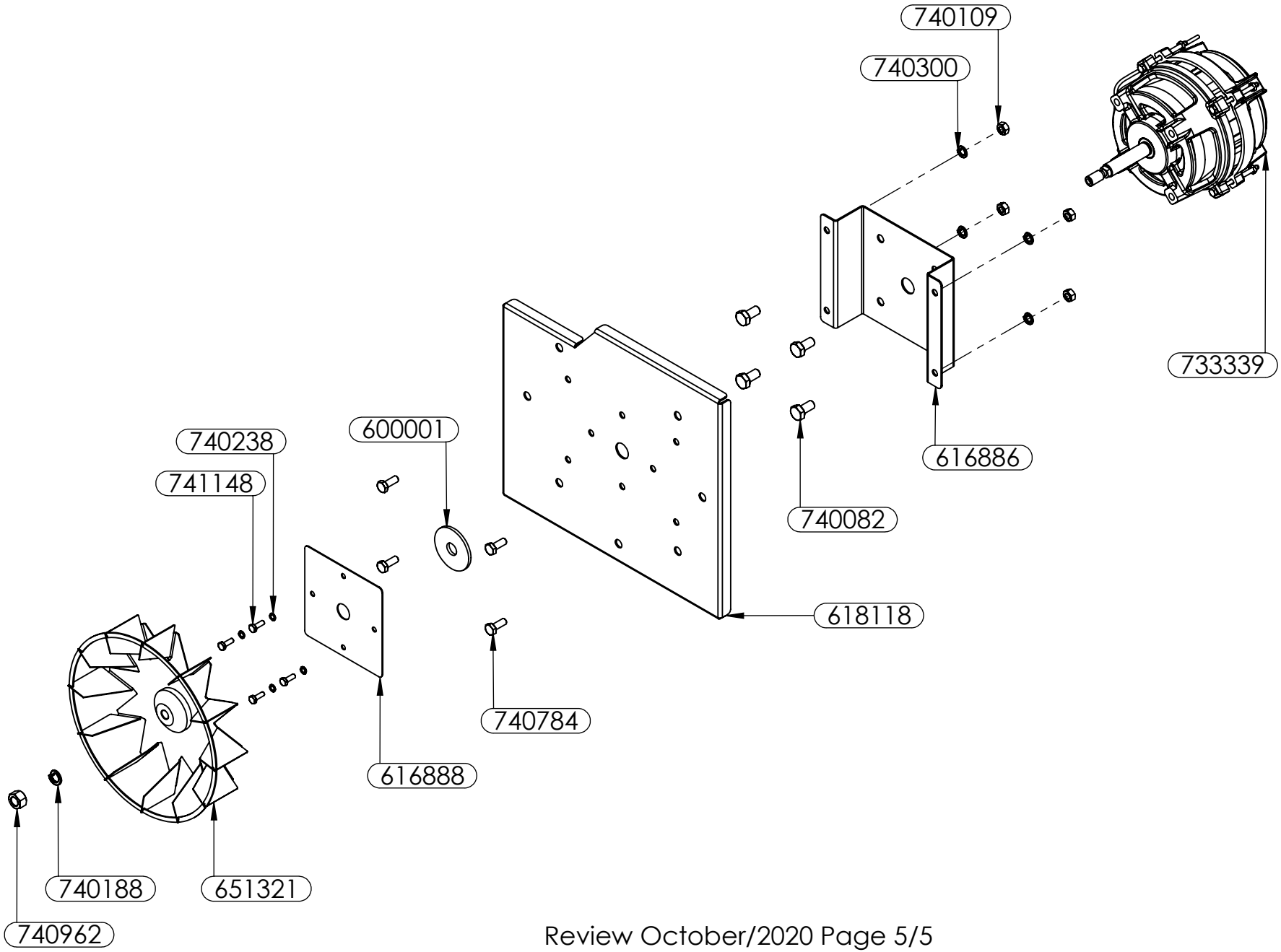
740109
740300
733339
616886
740082
618118
600001
740238
741148
740784
616888
740188
651321
740962