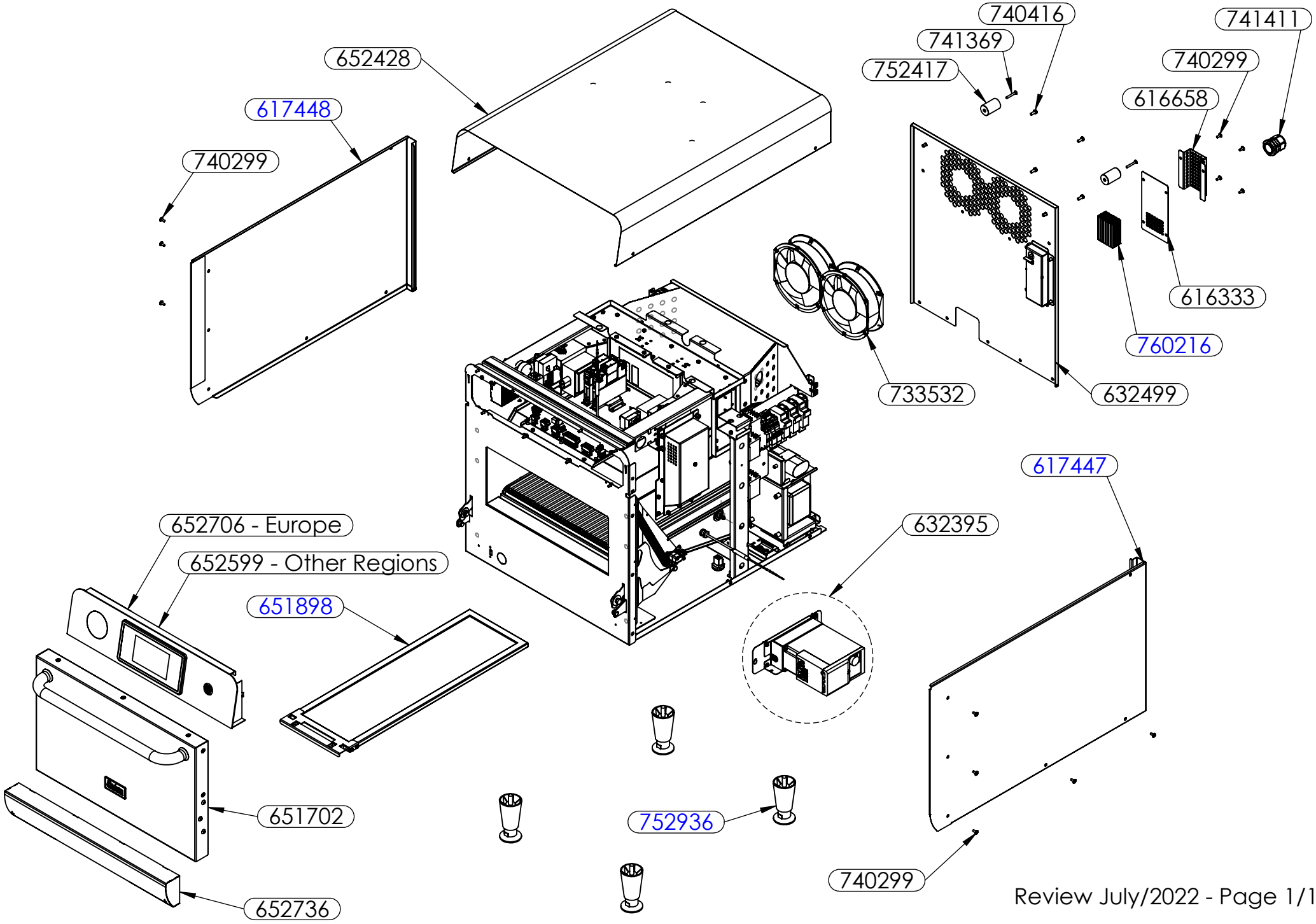
652428
617448
740299
740416
741369
752417
741411
740299
616658
616333
760216
733532
632499
617447
632395
652706 - Europe
652599 - Other Regions
651898
651702
652736
752936
740299

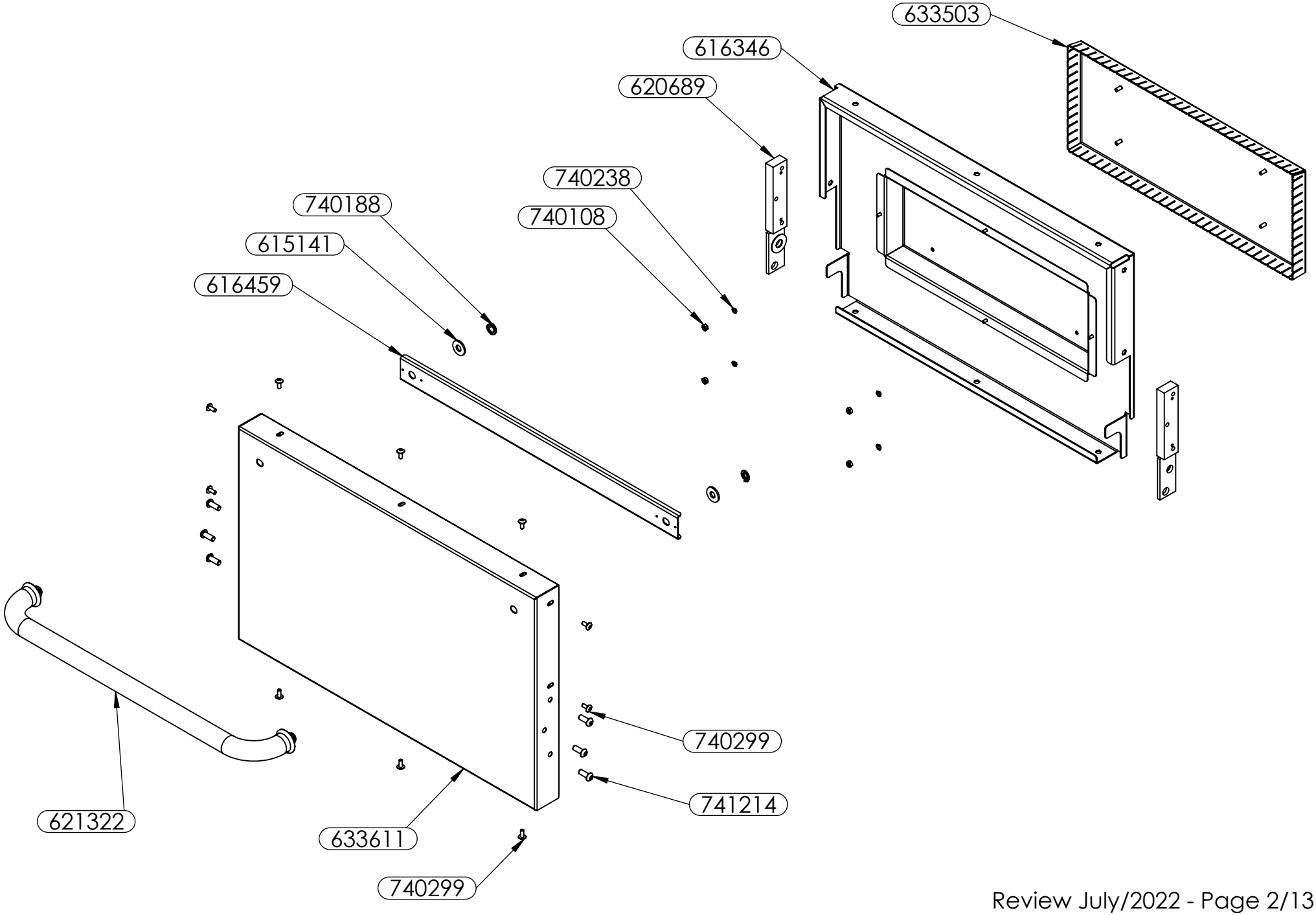
633503
616346
620689
740238
740188
740108
615141
616459
740299
741214
621322
633611
740299

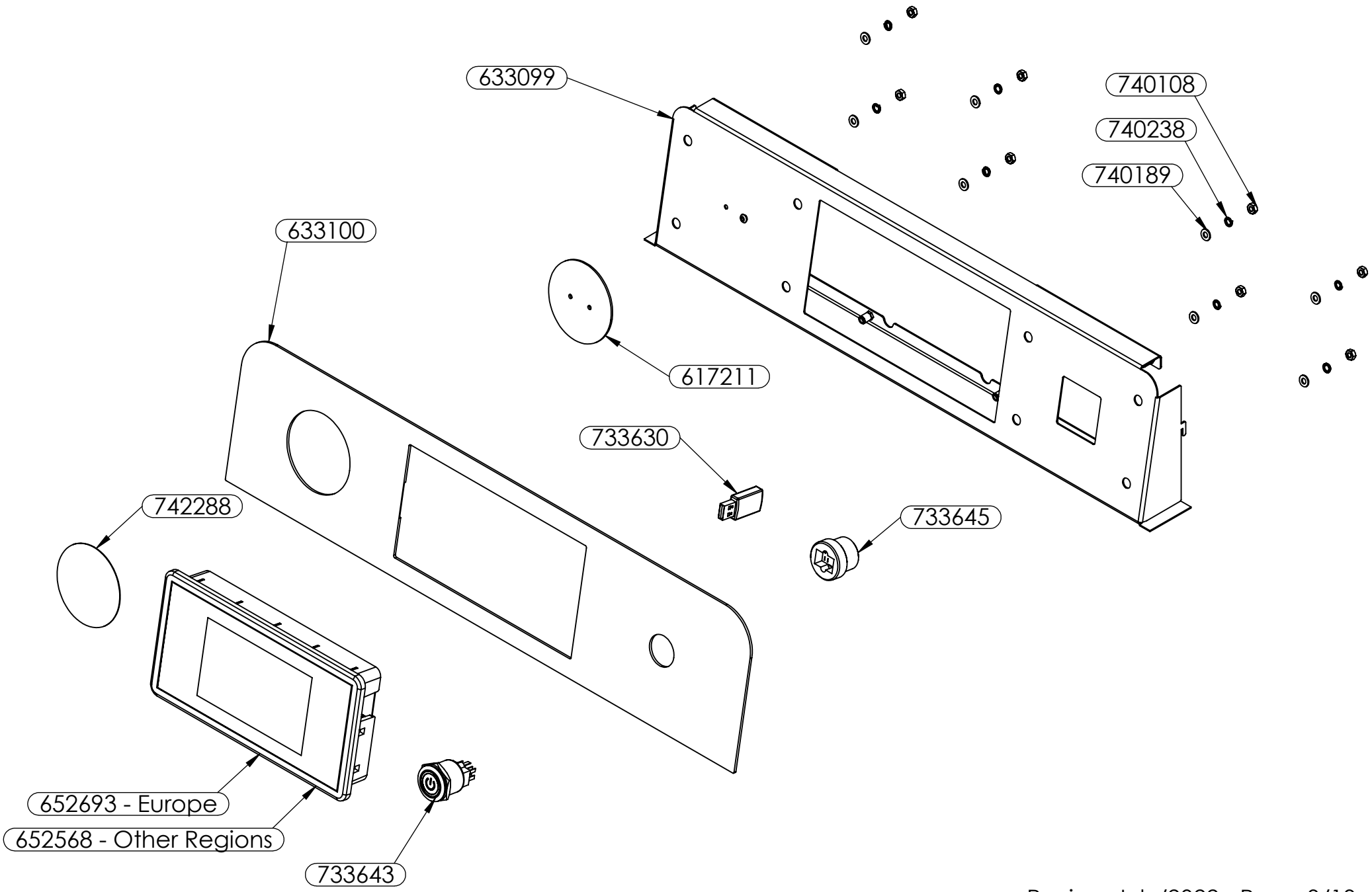
633099
740108
740238
740189
633100
617211
733630
733645
742288
652693 - Europe
652568 - Other Regions
733643

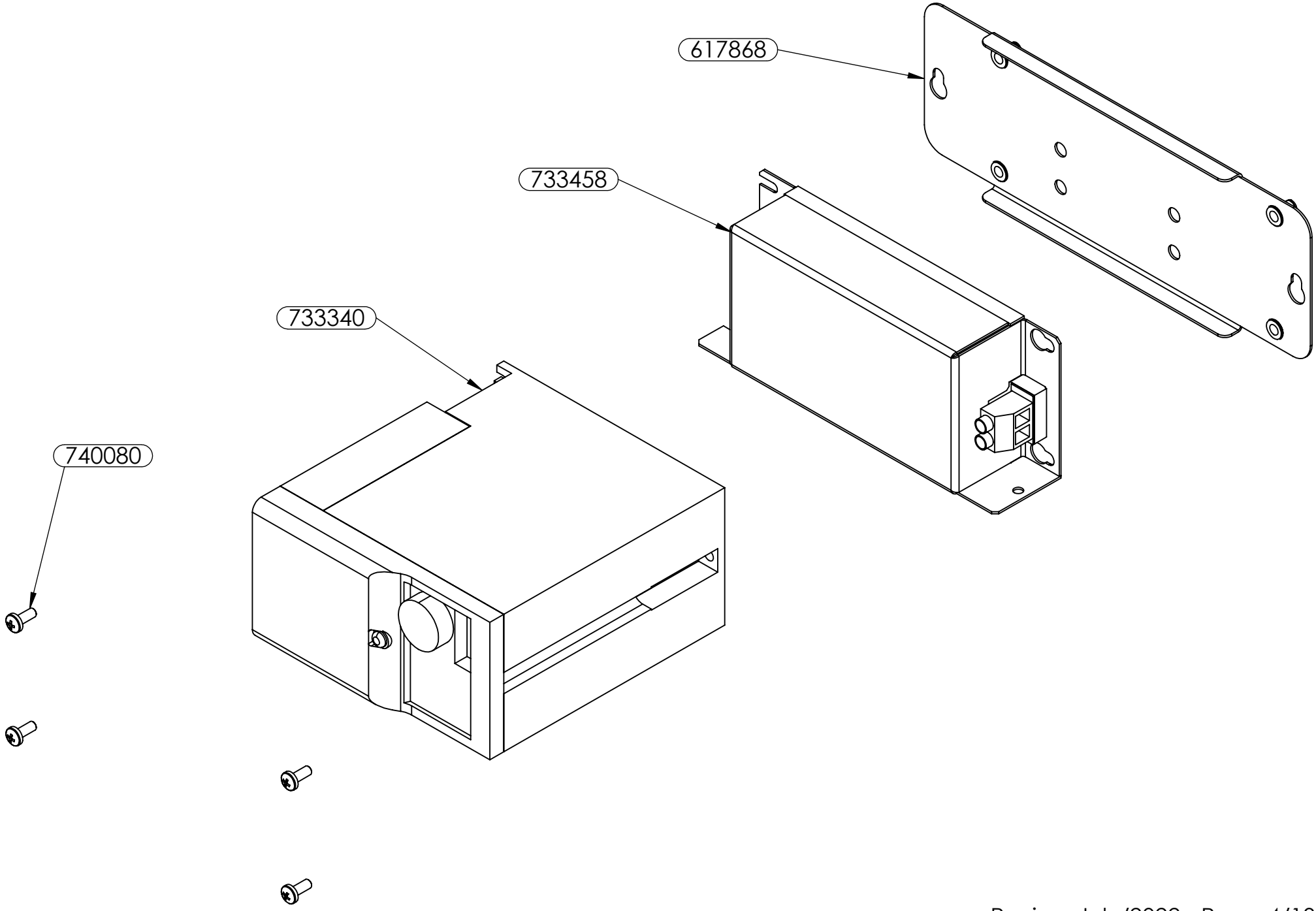
617868
733458
733340
740080

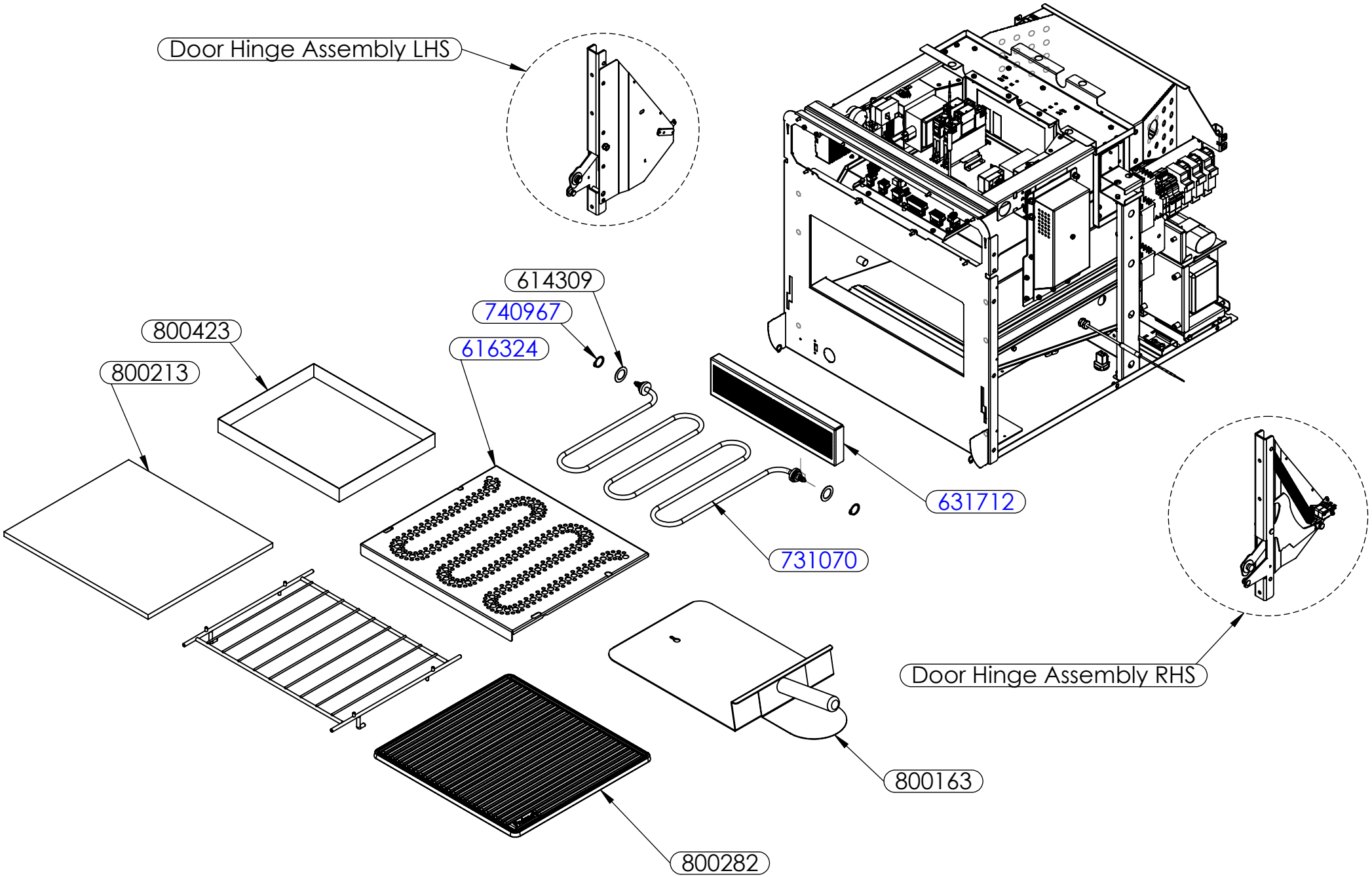
Door Hinge Assembly LHS
614309
740967
616324
800423
800213
631712
731070
Door Hinge Assembly RHS
800163
800282

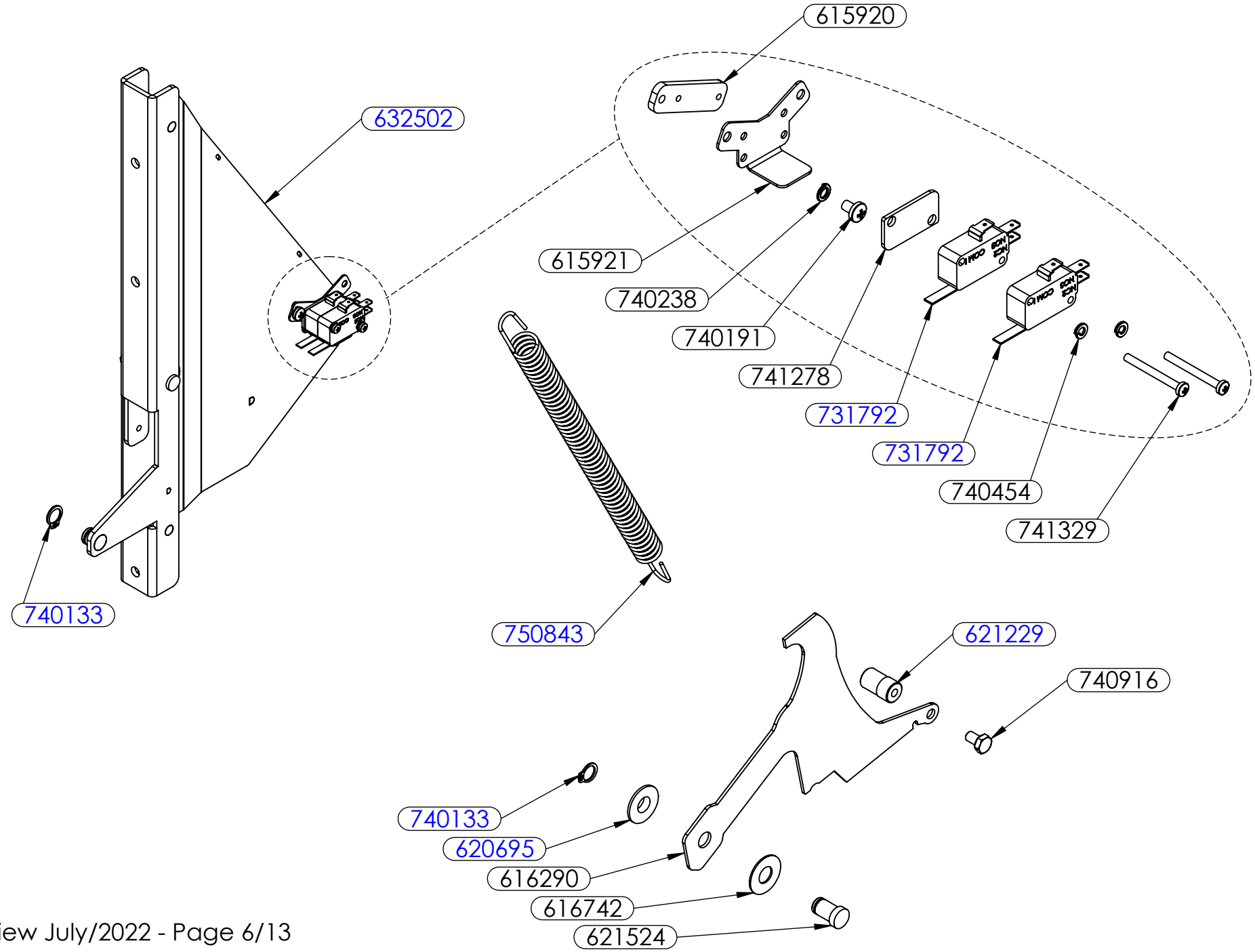
615920
632502
615921
740238
740191
741278
731792
731792
740454
741329
740133
750843
621229
740916
740133
620695
616290
616742
621524

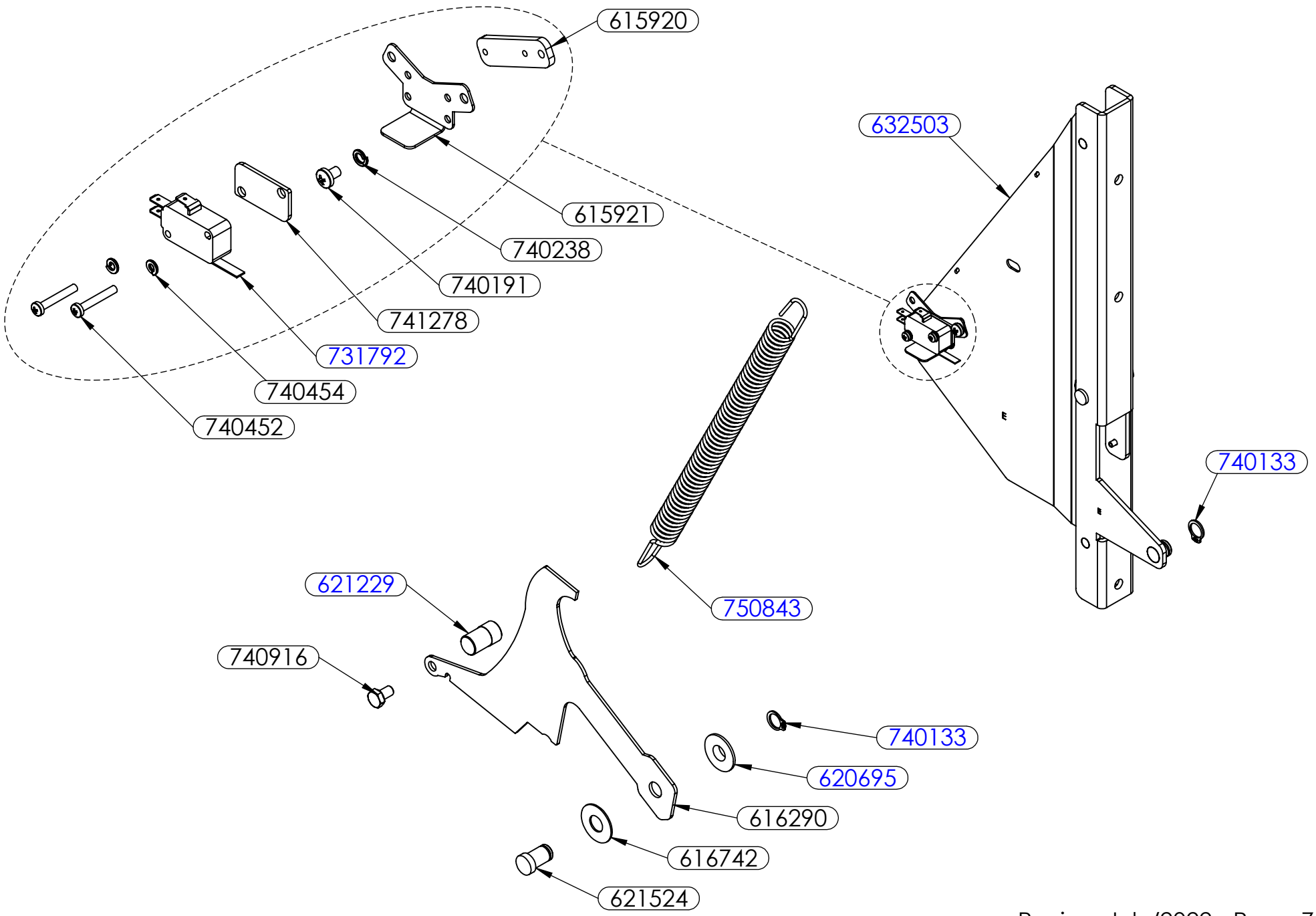
615920
632503
615921
740238
740191
741278
731792
740454
740452
740133
750843
621229
740916
740133
620695
616290
616742
621524

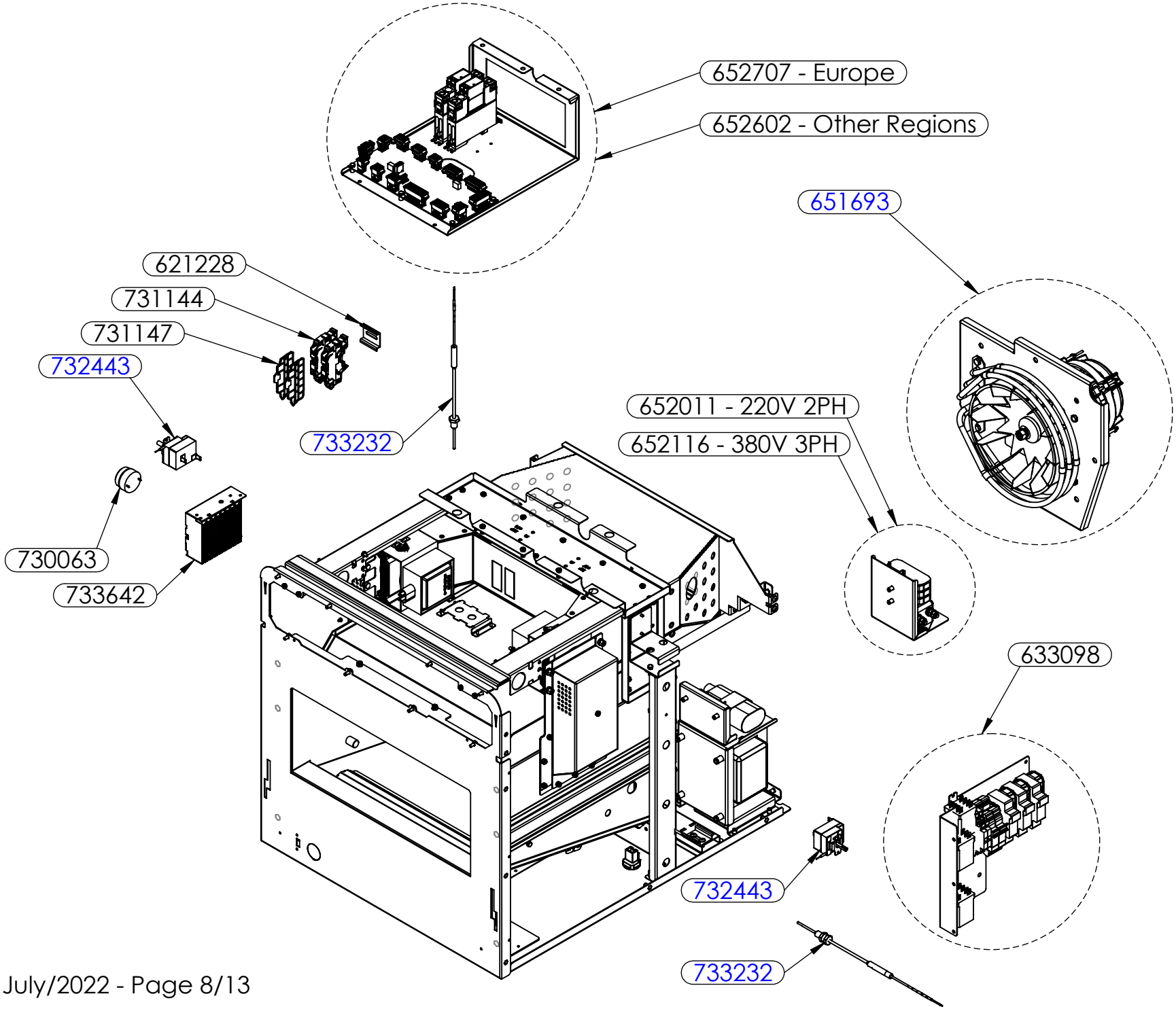
652707 - Europe
652602 - Other Regions
651693
621228
731144
731147
732443
733232
652011 - 220V 2PH
652116 - 380V 3PH
730063
733642
633098
732443
733232

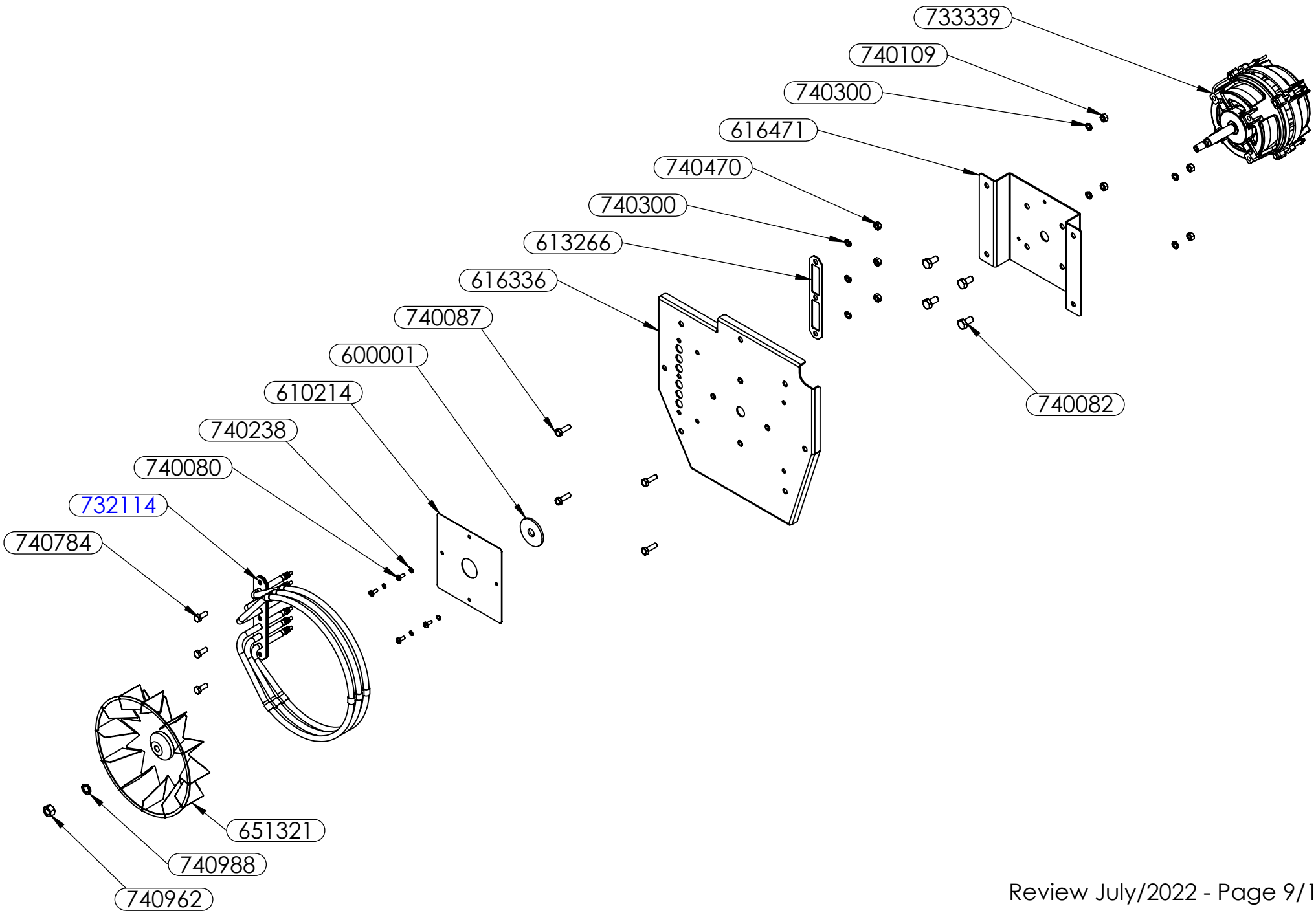
733339
740109
740300
616471
740470
740300
613266
616336
740087
600001
610214
740238
740080
732114
740784
740082
651321
740988
740962

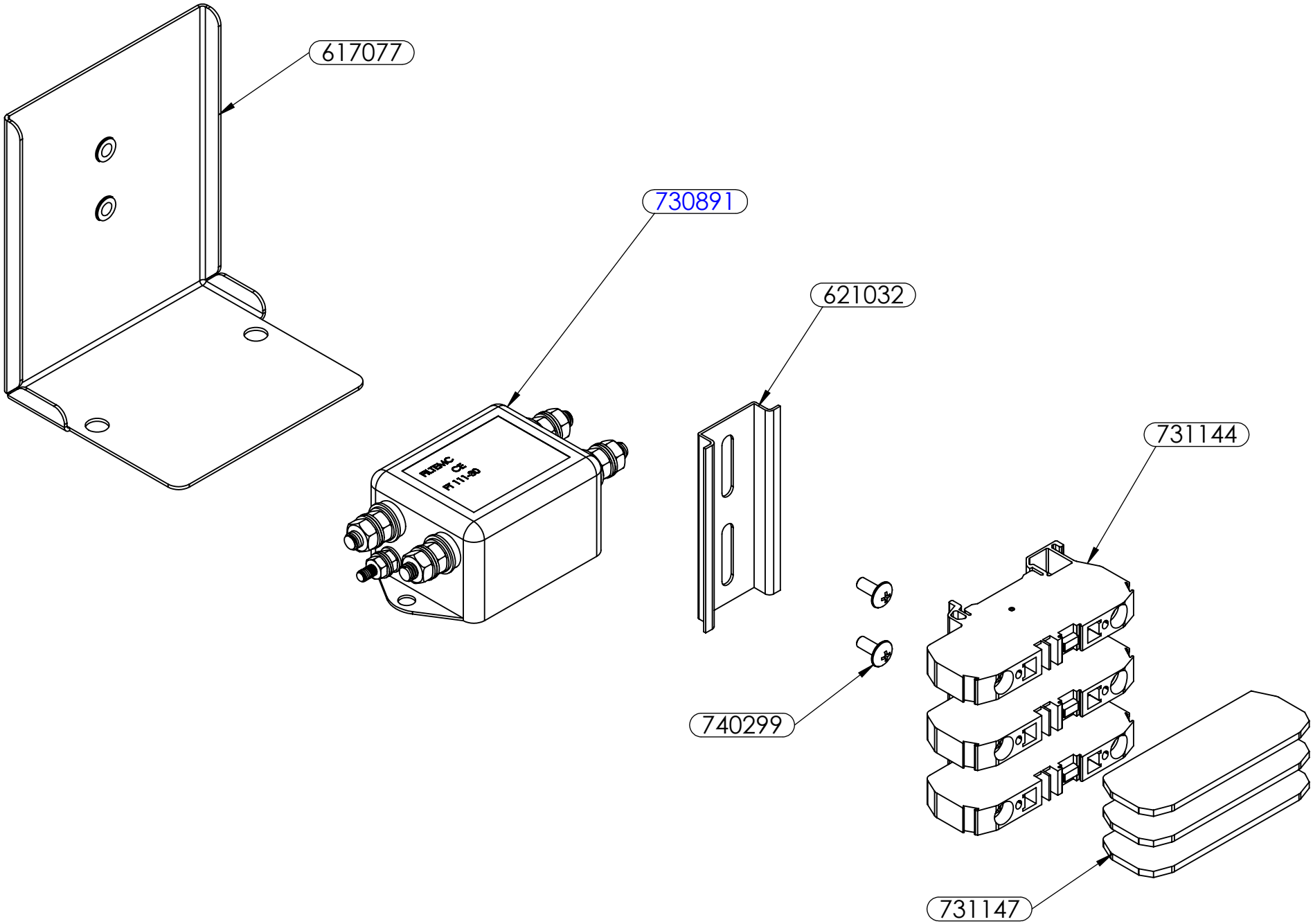
617077
730891
621032
731144
740299
731147

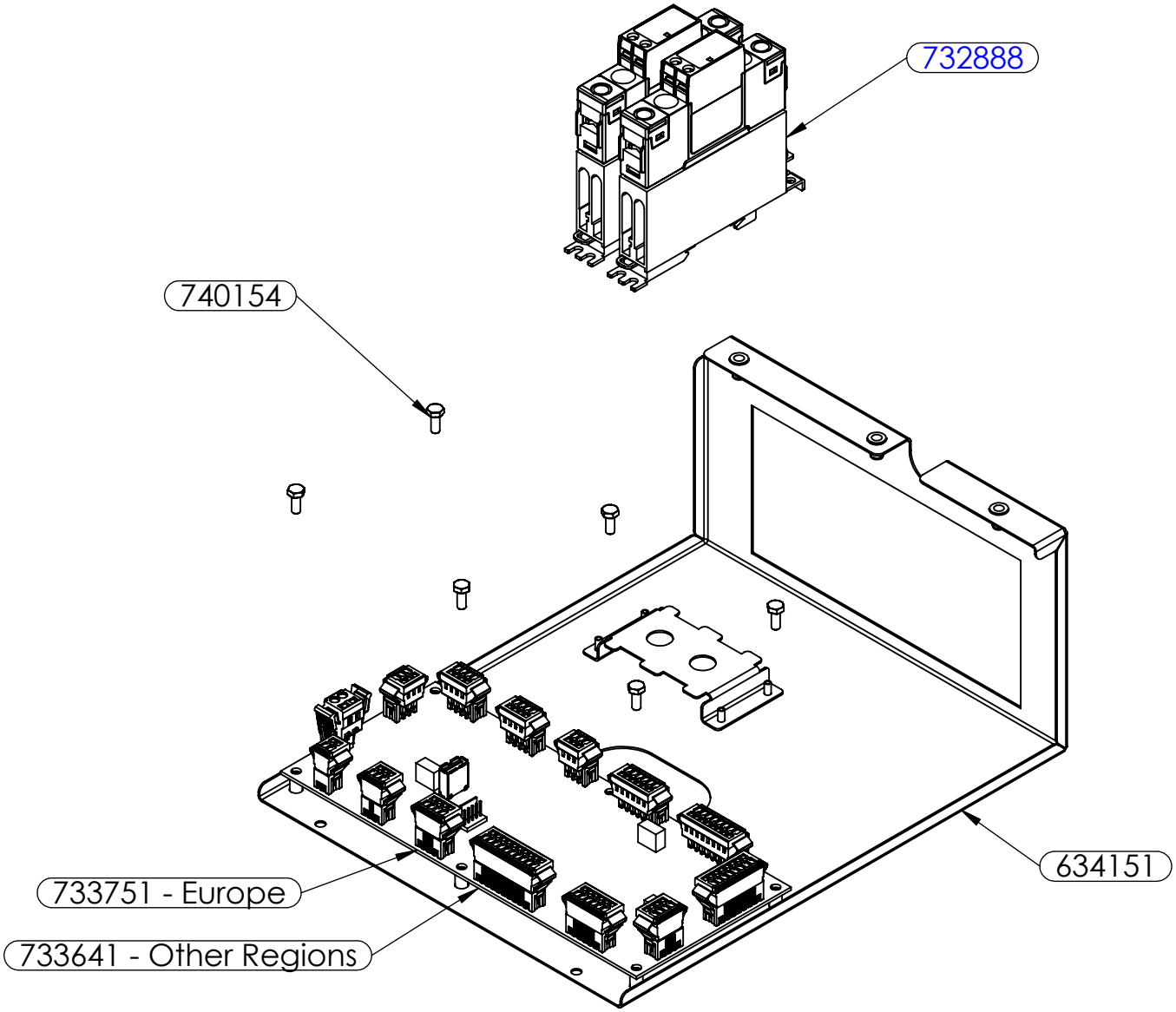
732888
740154
634151
733751 - Europe
733641 - Other Regions

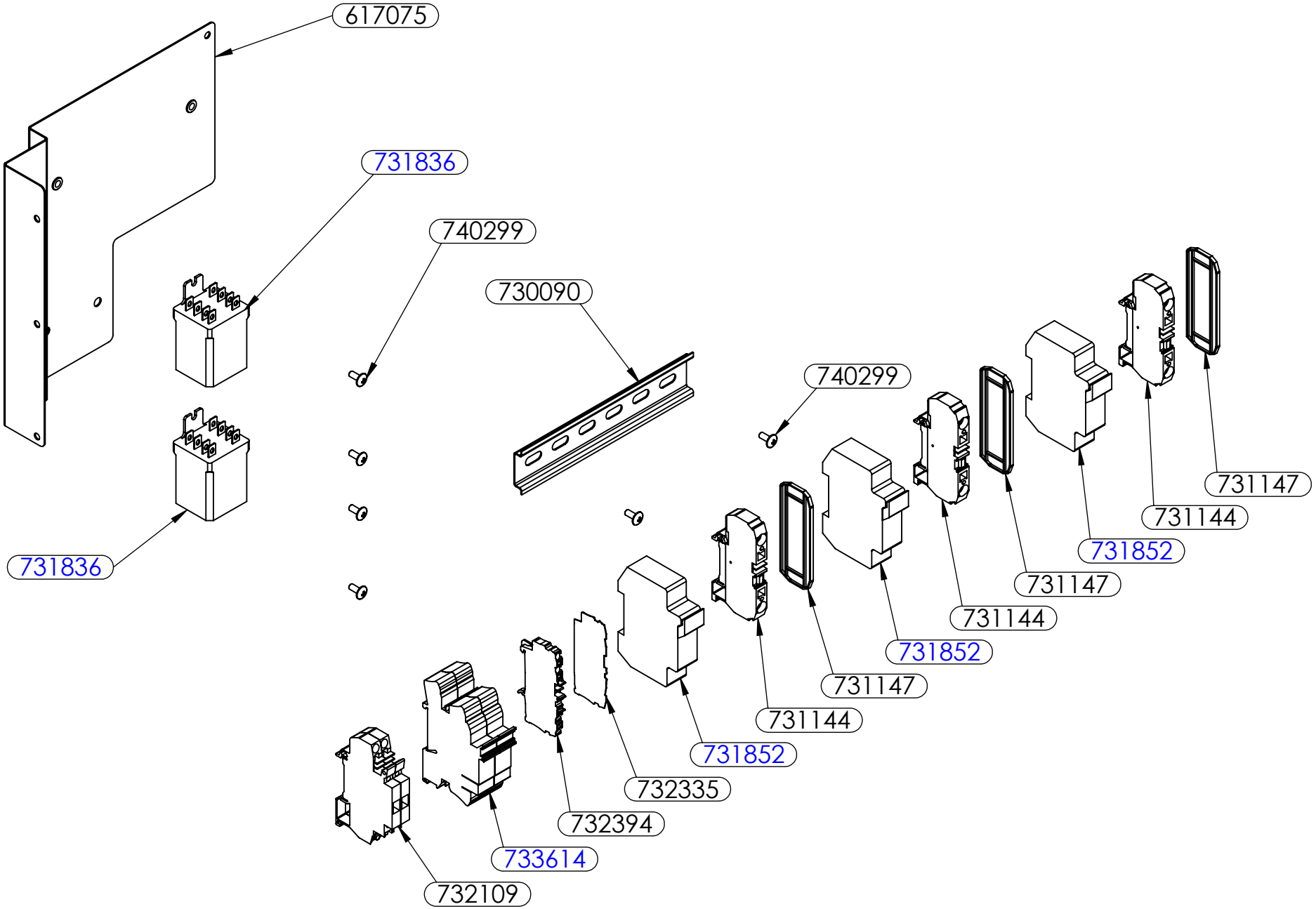
617075
731836
740299
730090
740299
731836
731147
731144
731852
731147
731144
731852
731147
731144
731852
732335
732394
733614
732109

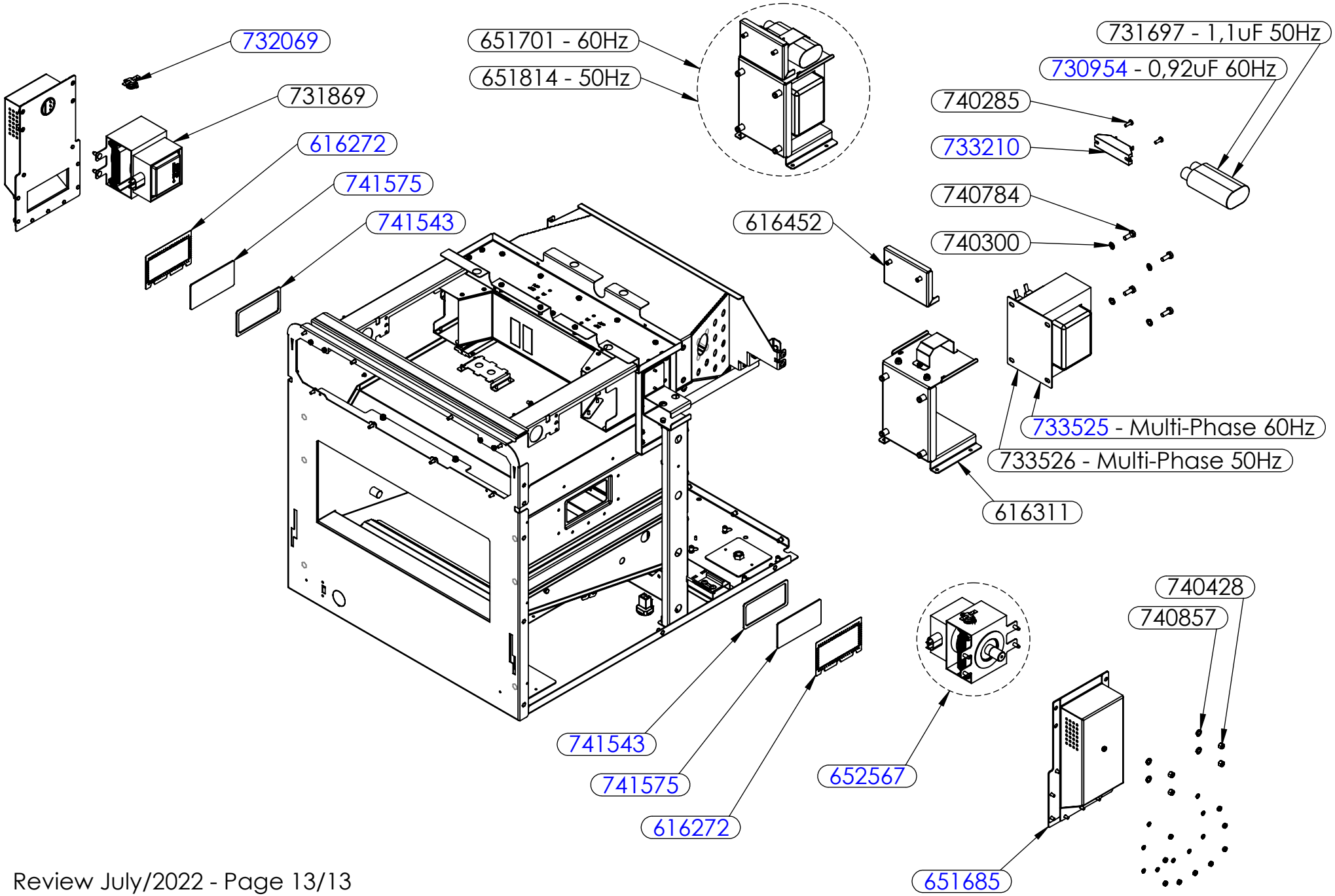
732069
731869
616272
741575
741543
651701 - 60Hz
651814 - 50Hz
616452
731697 - 1,1uF 50Hz
730954 - 0,92uF 60Hz
740285
733210
740784
740300
733525 - Multi-Phase 60Hz
733526 - Multi-Phase 50Hz
616311
741543
741575
616272
652567
740428
740857
651685